仕様

系統		
TAG NO.		
種類		Ｐｔ測温抵抗体
規格		ＪＩＳ Ｃ １６０４－２０１３ Ａ級
型番		PT100S-T6UB-12W1-L(m/m)
Ｌ寸法		Ｌ m/m
1	エレメント	Ｐｔ100Ω at 0℃ 3線式 2mA
2	保護管	φ12×φ9 溶接管 SUS304
3	接続	R3／4 SUS304
4	端子函	アルミダイキャスト 3P
備 考		シングルエレメント 測定温度範囲：-20~150℃

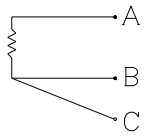

挿入長(m/m)
100
150
200
300
400
500

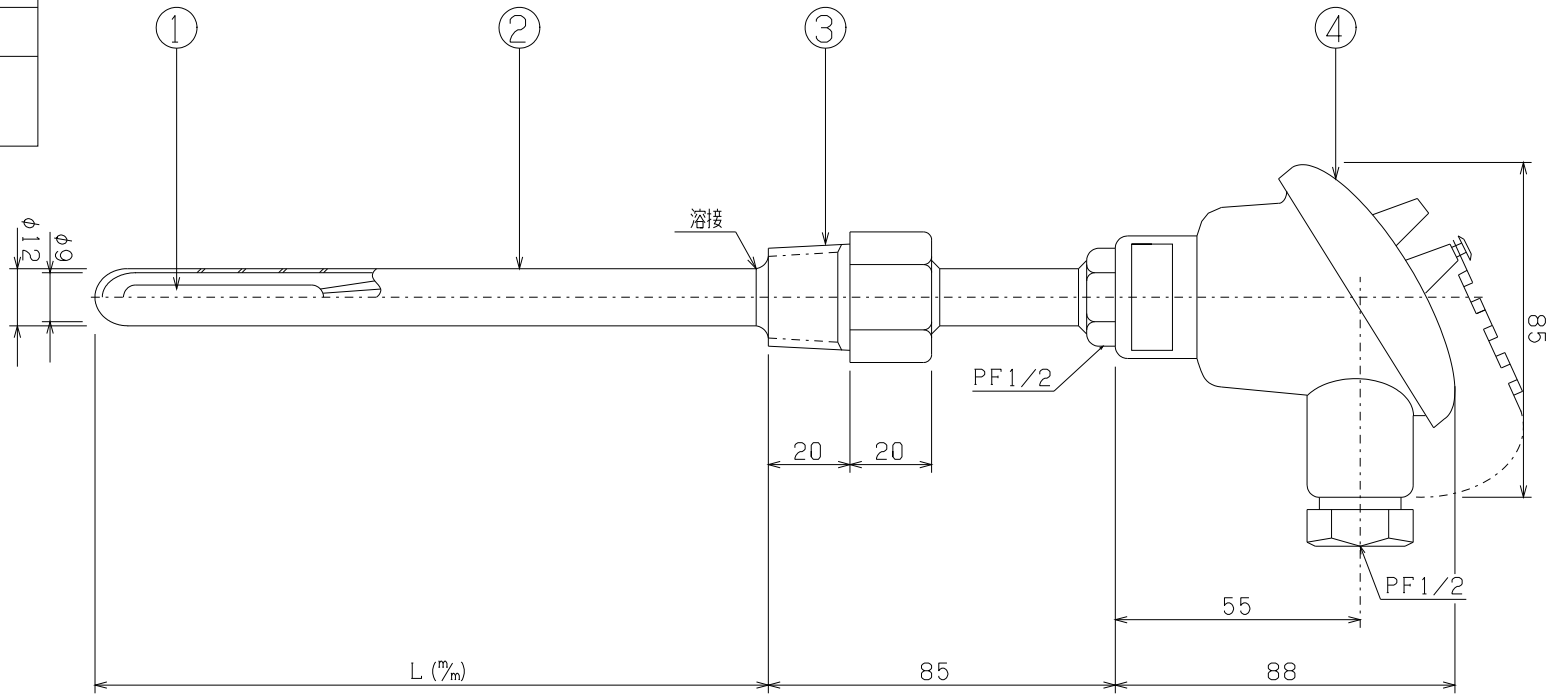

△				設計 DR	J. Horikawa	尺度 SCALE	No Scale	図面名称 TITLE	ＰＴ測温抵抗体
△				検図 CHK		日付 DATE	'17, 04, 27		
△				□イヤル機器株式会社 ROYAL KiKi Co., Ltd.				図面番号 DWG. NO.	R－12727
△									